*本图纸所含信息及版权归广东三绿科技有限公司所有，未经许可不可转载、转发第三方或利用其进行其他商业行为，否则本司必将追究相应的法律责任。

变更履历			
版本	变更内容	设计	日 期

技术要求：

1、材质要求：80G双胶纸
2、印刷颜色：黑色　C:0　M:0　Y:0　K:100
3、尺寸要求：145*210mm
4、公差范围：±1mm
5、工艺要求：骑马钉装订
6、满足RoHS和REACH要求
7、不能存在刮花、污点、重影模糊、破损、同批次不能存在色差等问题。

物料编码	013060413047				图 号	SL-MK-WI-3227	
名 称	inslogic i10除湿柜英德说明书				部 门	设计部	
材 质	80g双胶纸				设 计	张发平	2026-08-26
工 艺	骑马钉装订				审 核	黄河清	2026-08-26
投影性	单位	mm	版本	A/0	批 准	程单单	2026-08-26
	比例	1 : 1	共 1 页	第 1 页		SUNLU 三绿	

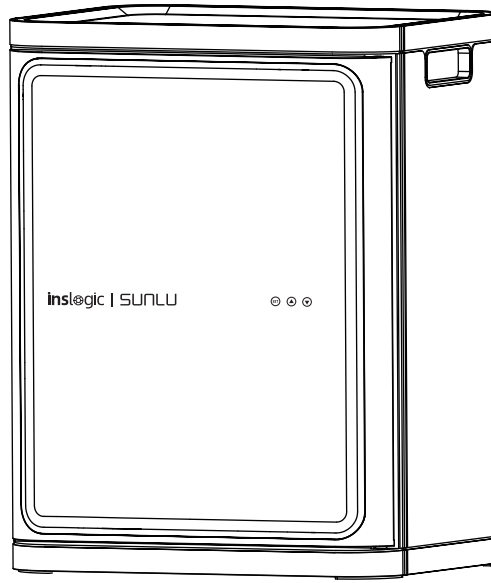

Filament Dehumidifying Cabinet

FilaDC i10 Benutzerhandbuch

RoHS FC CE

CONTEMTS
Inhaltsverzeichnis

1. Package Contents (Lieferumfang) ---------- 01

2. Technical Specifications (Leistungsdaten) ---------- 01

3. Component Description (Bauteilbeschreibung) ---------- 02

4. Safety Precautions (Sicherheitsvorkehrungen) ---------- 03

5. Important Notes (WichtigeSicherheitshinweise) ---------- 04-05

6. Operating Instructions (Betriebsanleitung) ---------- 06-08

7. Common Troubleshooting (Haufige Storungsbehebung) ---------- 09

8. Certificate of Conformity (Qualitatszertifikat) ---------- 10

9. After-Sales Service (Nach-Verkaufs-Service) ---------- 10

10. Contact us (Kontaktieren Sie uns) ---------- 11

1 Package Contents(Lieferumfang)

❶ i10 Dehumidifying Cabinet (i10 Entfeuchtungsschrank)	×1
❷ Power Cable (Netzkabel)	×1
❸ Support Rod (Stützstab)	×2
❹ User Manual (Bedienungsanleitung)	×1
❺ AntiSlip Silicone Pads / Rutschfeste SilikonPads	×4

2 Technical Specifications(Technische Spezifikationen)

Product Name (Produktbezeichnung)	Dehumidifying Cabinet (Entfeuchtungsschrank)
Product Model (Produktmodell)	FilaDC i10
Product Dimentsions (Außenabmessungen)	395mm×300mm×508mm(LWH)
Internal Dimensions (Innenabmessungen)	385mm×258mm×488mm(LWH)
Max. Reel Capacity Size (Max. Spulenaufnahmegröße)	ϕ200mm×67mm (1kg×10)
Net Weight (Nettogewicht)	5.8KG
Operating Ambient Temperature & Humidity (Betriebsumgebungstemperatur und Luftfeuchte)	Ambient Temperature: 10°C – 35°C, (Umgebungstemperatur: 10 °C – 35 °C,) Relative Humidity ⩽ 95% (relative Luftfeuchte ⩽ 95 %)
Humidity Setting Range (Einstellbereich Luftfeuchte)	10%–55% (Accuracy: ±5%) 10 % – 55 % (Genauigkeit: ±5 %)
Humidity Display Range (Anzeigebereich Luftfeuchte)	10%–90% (Accuracy: ±5%) 10 % – 90 % (Genauigkeit: ±5 %)
Power Input Specifications (Ensure the voltagematches your local supply before use.) Eingangsspannungsangaben (Prüfen Sie vor Inbetriebnahme, ob die Spannung mit der örtlichen Stromversorgung übereinstimmt.)	AC 110V 60Hz or AC 220V 50Hz (Wechselstrom 110 V 60 Hz oder Wechselstrom 220 V 50 Hz)
Max. Operating Current (Max. Betriebsstrom)	2.2A@230V 4.2A @120V
Max. Operating Power (Max. Betriebsleistung)	500W
Rated Power (Nennleistung)	Baking Power: 100W (Backleistung: 100) Dehumidification Power: 1.5W (WEntfeuchtungsleistung: 1.5 W)
Standby Power (Standby-Leistung)	⩽0.2W

3 Component Description(Bauteilbeschreibung)

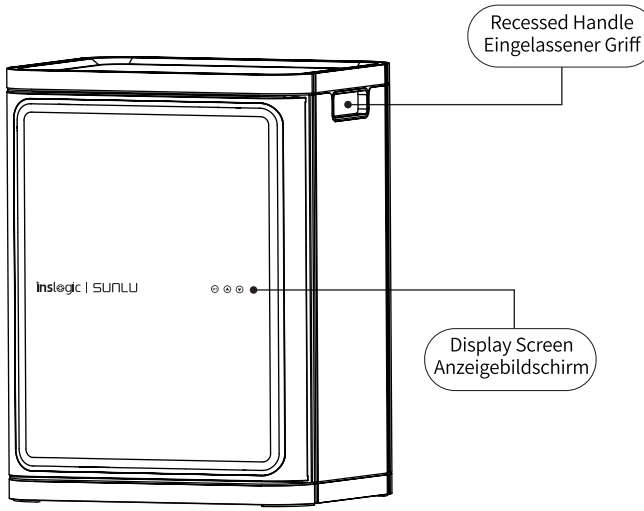

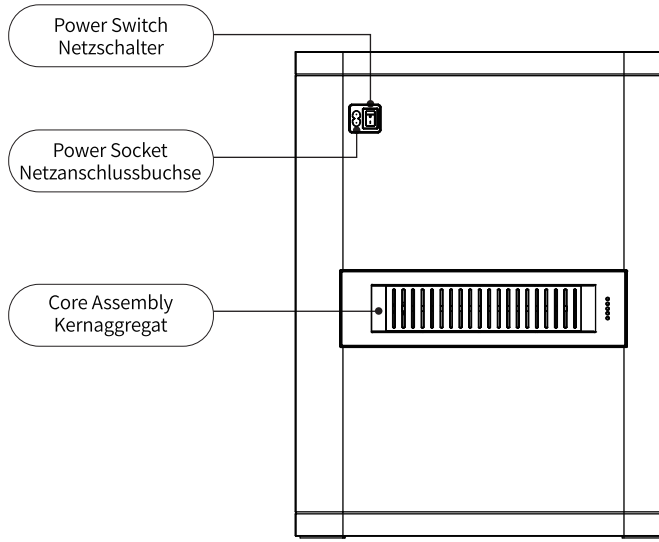

4 Safety Precautions (Sicherheitsvorkehrungen)

1、Keep this unit out of reach of children.
(Gerat auBer Reichweite von Kindern aufbewahren.)

2、Do not plug or unplug the power plug with wet hands, nor clean the power plug with a damp cloth.
(Stecken Sie den Netzstecker nicht mit nassen Handen ein oder aus, reinigen Sie den Stecker nicht mitfeuchtem Tuch.)

3、Do not pull hard on the power cord, damage its insulation layer, scald it, or bundle the power cord tightly.
(Ziehen Sie nicht kraftig am Netzkabel, beschadigen Sie die Isolierung nicht, vermeiden SieVer brennungen am Kabel und binden Sie das Kabel nicht fest zusammen.)

4、Do not place explosive or flammable materials inside the cabinet.
(Lagern Sie keine explosiven oder leicht entzundlichen Materialien im Schrankinneren.)

5、Do not place heavy objects on top of the cabinet, nor stand or step directly on the cabinet.
(Stellen Sie keine schweren Gegenstande auf das Gerat, treten oder stehen Sie nicht direkt auf demSchrank.)

6、Do not block or cover the dehumidifier core assembly with any objects.
(Verdecken oder blockieren Sie das Entfeuchtungs-Kernaggregat nicht mit beliebigen Gegenstan den.)

7、Do not disassemble or modify the moisture-proof cabinet without authorization.
(Demontieren oder modifizieren Sie den Feuchtigkeitsschrank nicht ohne Genehmigung.)

8、If the unit malfunctions, turn off the power, disconnect the power cord from the wall outlet, then contact after-sales support.
(Bei Geratestorung schalten Sie die Stromversorgung aus, ziehen das Netzkabel aus der Wandsteckdoseund kontaktieren anschlieBend den Kundendienst.)

9、Do not touch the core module while the unit is powered on to avoid burns on both inner and outer surfaces of the core.
(Beruihren Sie das Kernmodul nicht bei eingeschaltetem Gerat Verbrennungsgefahr an inneren undauBeren Oberflachen des Moduls.)

5 Important Notes (Wichtige Hinweise)

1、Reference Storage Humidity Table for Various Items
(Referenztabelle zur Lagerfeuchte verschiedener Gegenstände)

Relative Humidity (RH %) (Relative Luftfeuchte (RH %))	Ideal stored items (Geeignete Lagergegenstände)
10%-25%	3D printing filaments(3D-Druck-Filamente)
25%-30%	Pharmaceutical raw materials, seasonings, coatings, powders, granular materials, seeds, pollen, dried flowers (Pharmarohstoffe, Gewürze, Beschichtungen, Pulver, Granulate, Samen, Pollen, Trockenblumen)
30%–40%	Metal & non-metal products, metal powder products, electrical semiconductors, capacitors, printed circuit boards, ICs, batteries and other electronic accessories & consumables, crystals, precision measuring tools, optical l enses, monochromators, spectrometers (Präzisionsinstrumente & Elektronik:Metall- und Nichtmetallprodukte, Metallpulver, elektrische Halbleiter, Kondensatoren, Leiterplatten, IC-Chips, Batterien sowie weitere elektronische Zubehörteile & Verbrauchsmaterialien, Kristalle, Präzisionsmesswerkzeuge, Optiklinsen, Monochromatoren, Spektrometer)
40%–50%	Camcorders, computer accessories, cameras, lenses, microscopes, telescopes, endoscopes, negatives, video tapes, microfilms, disk drives, slides, CDs (Optische Geräte:Videokameras, Computerzubehör, Fotoapparate, Objektive, Mikroskope, Teleskope, Negative, Videobänder, Mikrofilme, Festplatten, Dias, CDs)

2、During production and transportation, the molecular sieve inside the core unit can absorb moisture normally without power supply.
For this reason, the internal chamber humidity of the dehumidifier cabinet will be close to ambient humidity upon customer receipt.
The startup procedure triggers the core unit to perform drying and moisture purging.
Consequently, the displayed humidity will be high and remain at this level for a period after poweron.
Therefore, after unboxing, the dehumidifier cabinet must run under noload condition for approx. 2 hours before placing consumables inside for operation.

(Während Produktion und Transport kann das Molekularsieb im Gerätekern auch ohne Stromversorgung Feuchtigkeit aufnehmen.
Daher liegt die Luftfeuchtigkeit im Innenraum des Entfeuchtungsschranks bei Erhalt durch den Nutzer nahe bei der Umgebungsfeuchtigkeit.
Das Startprogramm veranlasst den Gerätekern zur Trocknung und Feuchtigkeitsabfuhr. Aus diesem Grund wird die angezeigte Luftfeuchtigkeit nach dem Einschalten hoch sein und für eine gewisse Zeit auf diesem Niveau verbleiben.
Deshalb muss der Entfeuchtungsschrank nach dem Auspacken **ca. 2 Stunden ohne Beladung betrieben werden**, bevor Verbrauchsmaterialien zur Nutzung eingelegt werden.)

5 Important Notes(Geräteaufstellung)

3、Product Placement(Produktplatzierung)

Place the unit on a flat and sturdy surface. Maintain a clearance of no less than 5 cm between the unit and surrounding objects or walls.

(Stellen Sie das Gerät auf eine ebene, stabile Fläche. Halten Sie einen Abstand von mindestens 5 cm zwischen Gerät und umgebenden Wänden oder Objekten ein.)

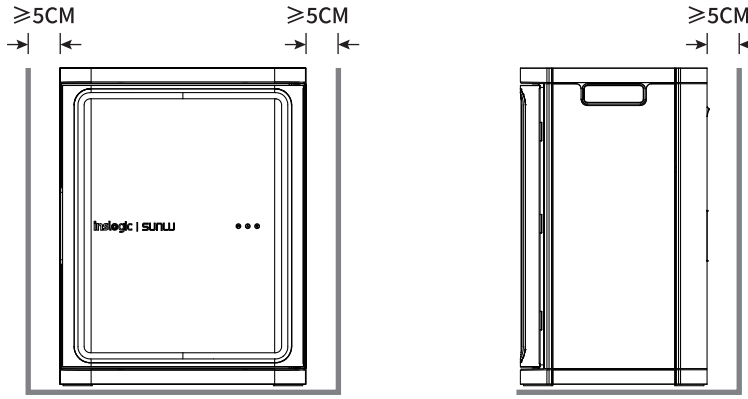

① This unit is for dehumidification only; it does not support humidification or temperature control. The screen displays the internal chamber temperature.

(Dieses Gerät dient ausschließlich der Entfeuchtung; Befeuchtung oder Temperaturregelung werden nicht unterstützt. Auf dem Bildschirm wird die Innenraumtemperatur angezeigt.)

② To ensure optimal dehumidification performance, keep the door tightly sealed against the cabinet during operation.

(Halten Sie die Schranktür während des Betriebs dicht verschlossen, um optimale Entfeuchtungsleistung zu gewährleisten.)

③ When opening the door to insert or remove items, an increase in internal humidity is normal. This occurs because ambient air enters the cabinet or the items being placed have higher moisture content than the internal environment.

(Beim Öffnen der Tür zum Ein- oder Herausnehmen von Gegenständen ist ein Anstieg der Innenfeuchte normal. Ursache ist das Eindringen von Umgebungsluft oder eine höhere Feuchtigkeit der eingelegten Objekte im Vergleich zum Innenraum.)

④ Dehumidification speed depends on ambient humidity and the moisture level of stored items. Higher ambient humidity, or more/moister items, will result in longer time to reach the target humidity; conversely, dehumidification time will be shorter.

(Die Entfeuchtungsgeschwindigkeit hängt von der Umgebungsfeuchte und dem Feuchtigkeitsgehalt der gelagerten Gegenstände ab. Hohe Außenfeuchte oder feuchte, viele Gegenstände verlängern die Zeit bis zur Zieltemperatur; umgekehrt verkürzt sich die Entfeuchtungsdauer.)

6 Operating Instructions(Bedienungsanweisungen)

01/ Filament Installation(Filament-Einlage)

① Open the door of the dehumidifying cabinet, then place the two metal support rods into the recesses.
(1.Öffnen Sie die Tür des Entfeuchtungsschranks und legen Sie die beiden Metall-Stützstäbe in die Aussparungen ein.)

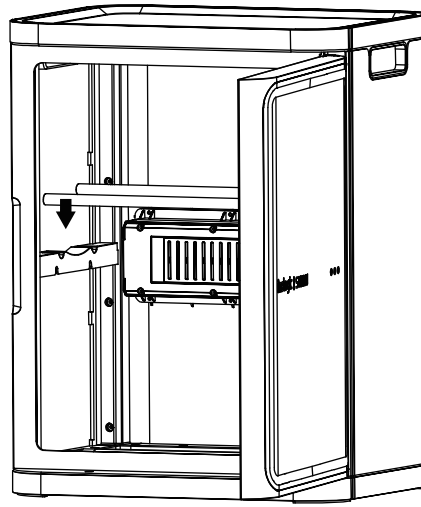

②Place filaments on the bottom base layer or the second-layer metal rods, and close the cabinet door afterward.
(Legen Sie die Filamente auf die untere Bodenebene oder die Stäbe der zweiten Ebene und schließen Sie anschließend die Schranktür.)

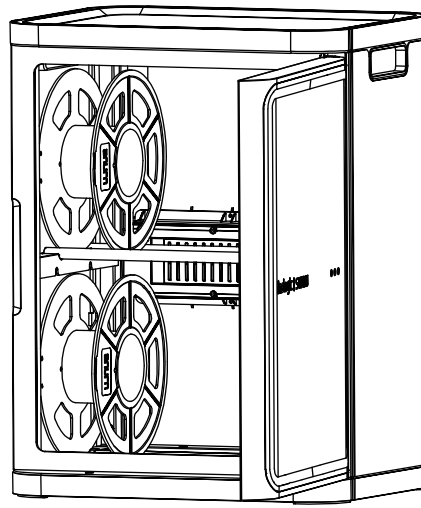

6 Operating Instructions(Bedienungsanweisungen)

02/ Power Connection(Stromanschluss)

Plug the power cord into the power socket of the dehumidifying cabinet, then toggle the power switch.

(Stecken Sie das Netzkabel in die Netzanschlussbuchse des Schrankes und schalten Sie danach den Netzschalter um.)

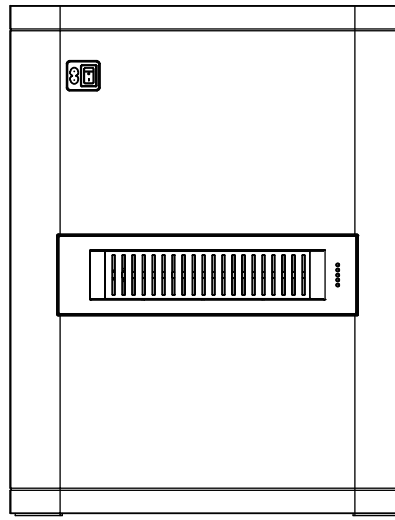

03/ Power On(Einschalten)

Tap the (SET) button on the touch screen; the display will light up and the dehumidifying cabinet starts working.

(Tippen Sie die (SET) auf dem Touchscreen; die Anzeige leuchtet auf und der Entfeuchtungsschrank beginnt mit dem Betrieb.)

04/ Screen Display(Bildschirmanzeige)

Plug the power cord into the power socket of the dehumidifying cabinet, then flip the power switch.

(Stecken Sie das Netzkabel in die Netzsteckdose des Entfeuchtungsschranks und schalten Sie anschließend den Netzschalter ein.)

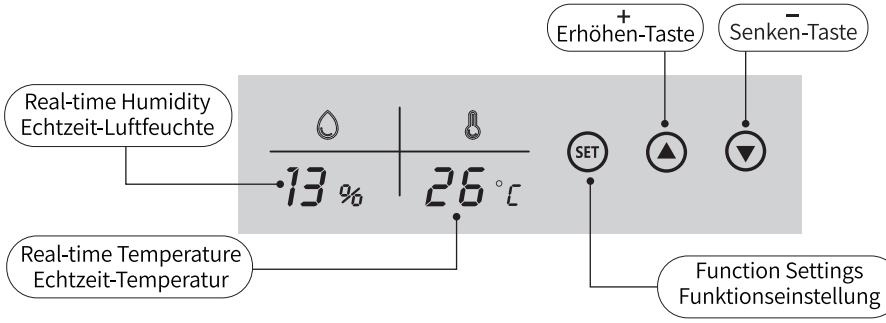

6 Operating Instructions(Bedienungsanweisungen)

05/ Operation Instructions (Bedienfunktionen)

①Tap (SET) . When the humidity value flashes, the real-time humidity reading on the screen will switch to the set humidity value. Adjust the humidity by tapping the ▲ or ▼. After adjustment, the number will flash for 5 seconds and then revert to the real-time humidity reading.
(Einmal tippen auf (SET) : Der Feuchtewert blinkt, die Anzeige wechselt von Ist-Feuchte auf Soll-Feuchte. Passen Sie den Wert mit ▲ ▼ an. Nach Einstellung blinkt die Zahl 5 Sekunden lang und wechselt zurück zur Echtzeit-Anzeige.)

②Double-tap (SET) . When the temperature unit flashes, tap the ▲ or ▼ key to switch between °C and °F.
(2.Doppeltippen auf (SET) : Die Temperatureinheit blinkt, wechseln Sie mit ▲ ▼ -Taste zwischen °C und °F.)

③Cyclic Display Modes (Zyklische Anzeigemodi)
Mode 1: Temperature icon flashing – The core is exhausting moisture.
(Modus 1: Temperatursymbol blinkt → Kernaggregat entfeuchtet (feuchte Luft abführen))

Mode 2: Water drop icon and temperature icon stay lit – The core is cooling down.
(Modus 2: Wassertropfen- und Temperatursymbol leuchten dauernd → Kernaggregat kühlt ab)

Mode 3: Water drop icon flashing – The core is absorbing moisture.
(Modus 3: Wassertropfensymbol blinkt → Kernaggregat absorbiert Feuchtigkeit)

06/ Power Off (Ausschalten)

Press and hold (SET) to turn off the display and stop the core assembly.
Halten Sie die (SET) gedrückt, um die Anzeige auszuschalten und das Kernaggregat zu stoppen.

7 Common Troubleshooting (Häufige Störungen und Fehlerbehebung)

If you encounter the following issues during operation of the unit, please troubleshoot according to the table below. If the problem persists, please contact us.

(Bei folgenden Störungen während des Betriebs führen Sie zuerst die unten aufgeführten Prüfungen durch. Besteht das Problem weiterhin, kontaktieren Sie unseren Kundenservice.)

Issue (Phänomen)	Possible Causes (Ursache)	Troubleshooting Methods (Fehlerbehebungsmaßnahme)
E1	Communication Failure (Kommunikationsfehler)	Check the wiring between the main control board and drive board (Überprüfen Sie die Verkabelung zwischen Hauptsteuerplatine und Treiberplatine)
E2	Abnormal Heating (Heizung unnormal)	Check the wiring between the heating block and AC control board (Überprüfen Sie die Verkabelung zwischen Heizblock und Wechselstrom-Steuerplatine)
E3	Abnormal Power of Inner Door Motor (Innentür-Motor Stromstörung)	Check the wiring of the inner door motor; inspect whether foreign objects jam the inner door (Prüfen Sie die Motorkabel; kontrollieren Sie, ob Fremdkörper die Innentür blockieren)
E4	Abnormal Power of Inner Door (Innentür Antriebsstörung)	Check the wiring of the inner door motor; inspect whether foreign (Prüfen Sie die Motorkabel; kontrollieren Sie Blockaden durch Fremdkörper)
E5	Abnormal Power of Outer Door Motor (Außentür-Motor Stromstörung)	Check the wiring of the outer door motor; inspect whether foreign objects jam the outer door (Prüfen Sie Motorkabel; entfernen Sie ggf. blockierende Fremdkörper an der Außentür)
E6	Abnormal Power of Outer Door Motor (Außentür Antriebsstörung)	Check the wiring of the outer door motor; inspect whether foreign objects jam the outer door (Prüfen Sie Motorkabel; entfernen Sie ggf. blockierende Fremdkörper an der Außentür)
E7	Malfunction of Core Fan (Kernlüfter defekt)	Check the wiring between the fan and drive board; check if foreign objects block the fan (Überprüfen Sie Lüfter-Verkabelung zur Treiberplatine; prüfen Sie L üfterblockaden)
E8	Malfunction of Control Board Fan (Steuerplatinen-Lüfter defekt)	Check the wiring between the fan and drive board; check if foreign objects block the fan (Überprüfen Sie Lüfter-Verkabelung zur Treiberplatine; prüfen Sie Lüfterblockaden)

8 Certificate of Conformity (Qualitätszertifikat)

Product Name:	Manufacture Date:
Inspector:	Inspection Date:

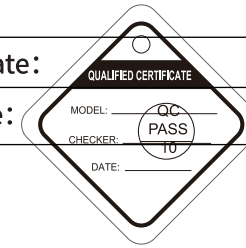

9 After-Sales Service (Nach - Verkaufs - Service)

1. The product comes with a one-year warranty under normal operating conditions as shown in this manual.

1.Falls das in diesem Handbuch dargestellte Produkt bei der normalen Bedienung ausfällt, wird es einjährig gewährleistet.

2. The warranty does not cover damages caused by using power cables of different specifications or incorrect operation as per the instructions in the manual during the warranty period.

2.Während der Garantieperiode wird kein Garantiedienst angeboten, wenn die Maschine aufgrund der Verwendung von Stromkabeln unterschiedlicher Spezifikationen oder der fehlerhaften Bedienung gemäß der Anleitung beschädigt wurde.

10 Contact us (Kontaktieren Sie uns)

GUANGDONG INSLOGIC CO., LTD

Official website: www. inslogic3d. com
Brand cooperation: marketing@inslogic3d. com
Business cooperation: sales@inslogic3d. com
After-sales service: support@inslogic3d. com
Manufacturing Address: No. 162 Tanlong North Road, Tanzhou Town, Zhongshan City, China.

Keep Creating with INSLOGIC

YouTube Facebook Instagram TikTok

Product Name: 3D Printing Product	
EC REP	Name: GAVIMOSA CONSULTORIA, SOCIEDADLIMITADA Address: CASTELLANA 9141, 28046 Madrid Email: compliance.gavimosa@outlook.com Contact Person:Jorge Wilson Tel：+34688185858
Manufacturer：Sunlu (Guangdong) Technology Co., Ltd. Manufacturer Email：Support@sunlu.com Manufacturer Address：No. 162 Tanlong North Road, Tanzhou Town, Zhongshan City, China.	
Manufacturer：SUNLU INTERNATIONAL VIETNAM COMPANY LIMITED Manufacturer Email：Support@sunlu.com Manufacturer Address：Factory FA2-3, Lot 3, Cam Dien - Luong Dien Industrial Park, Cam Giang Commune, Hai Phong City, Vietnam	

WARNING:

Children do not approach, adult supervision: 3D printing equipment is not suitable for children to operate independently, should be used under adult supervision, to ensure safety.
Emergency, immediate power off: in case of equipment failure, fire and other emergency situations, please cut off the power immediately, and in accordance with the emergency plan.

Made in China

WAARSCHUWING:

Kinderen niet benaderen, toezicht door volwassenen vereist: 3D-printers zijn niet geschikt voor zelfstandig gebruik door kinderen, ze moeten worden gebruikt onder toezicht van een volwassene om de veiligheid te waarborgen.
Noodgeval, onmiddellijke stroomuitval: bij storingen van de apparatuur, brand of andere noodsituaties, schakelt u onmiddellijk de stroom uit en volgt u het noodplan.

Gemaakt in China

WARNUNG:

Kinder nicht annähern, Aufsicht durch Erwachsene erforderlich: 3D-Druckgeräte sind nicht für den eigenständigen Betrieb durch Kinder geeignet und sollten unter Aufsicht von Erwachsenen verwendet werden, um die Sicherheit zu gewährleisten.
Notfall, sofortiger Stromausfall: Im Falle eines Geräteausfalls, eines Brandes oder anderer Notfälle bitte sofort den Strom abschalten und gemäß dem Notfallplan handeln.

Hergestellt in China

OSTRZEŻENIE:

Dzieci nie zbliżaj się, nadzór dorosłych: Sprzęt do drukowania 3D nie jest odpowiedni dla dzieci do samodzielnej obsługi, powinien być używany pod nadzorem dorosłych, aby zapewnić bezpieczeństwo.

Awaria, natychmiastowe wyłączenie zasilania: w przypadku awarii sprzętu, pożaru lub innych sytuacji awaryjnych, natychmiast odetnij zasilanie i postępuj zgodnie z planem awaryjnym.

Wyprodukowano w Chinach

AVERTISSEMENT:

Les enfants ne doivent pas s'approcher, la surveillance d'un adulte est requise : les équipements d'impression 3D ne conviennent pas à une utilisation indépendante par des enfants, ils doivent être utilisés sous la supervision d'un adulte pour garantir la sécurité.
En cas d'urgence, coupure immédiate de l'alimentation : en cas de panne de l'équipement, d'incendie ou d'autres situations d'urgence, veuillez couper immédiatement l'alimentation électrique et suivre le plan d'urgence.

Fabriqué en Chine

WAARSCHUWING:

Kinderen niet benaderen, toezicht door volwassenen vereist: 3D-printers zijn niet geschikt voor zelfstandig gebruik door kinderen, ze moeten worden gebruikt onder toezicht van een volwassene om de veiligheid te waarborgen.

Noodgeval, onmiddellijke stroomuitval: bij storingen van de apparatuur, brand of andere noodsituaties, schakelt u onmiddellijk de stroom uit en volgt u het noodplan.

Gemaakt in China

AVVERTENZA:

I bambini non devono avvicinarsi, supervisione adulta: le attrezzature per la stampa 3D non sono adatte per l'uso autonomo da parte dei bambini, devono essere utilizzate sotto la supervisione di un adulto per garantire la sicurezza.
Emergenza, spegnimento immediato: in caso di guasto dell'attrezzatura, incendio o altre situazioni di emergenza, spegnere immediatamente l'alimentazione e seguire il piano di emergenza.

Fatto in Cina

VARNING:

Barn ska inte närma sig, vuxentillsyn krävs: 3D-utrustning är inte lämplig för barn att använda på egen hand, den bör användas under övervakning av vuxen för att säkerställa säkerhet.
Nödsituation, omedelbar avstängning: vid utrustningsfel, brand eller andra nödsituationer, stäng av strömmen omedelbart och följ nödplanen.

Tillverkad i Kina

ADVERTENCIA:

Niños no se acerquen, supervisión adulta: los equipos de impresión 3D no son adecuados para que los niños los operen de forma independiente, deben usarse bajo la supervisión de un adulto para garantizar la seguridad.
Emergencia, corte de energía inmediato: en caso de falla del equipo, incendio u otras situaciones de emergencia, corte la energía de inmediato y siga el plan de emergencia.

Hecho en China

www.inslogic3d.com