*本图纸所含信息及版权归广东三绿科技有限公司所有，未经许可不可转载、转发第三方或利用其进行其他商业行为，否则本司必将追究相应的法律责任。

变更履历			
版本	变更内容	设计	日 期

技术要求：

1、材质要求：80G双胶纸
2、印刷颜色：黑色　C:0 M:0 Y:0 K:100
3、尺寸要求：145*210mm
4、公差范围：±1mm
5、工艺要求：骑马钉装订
6、满足RoHS和REACH要求
7、不能存在刮花、污点、重影模糊、破损、同批次不能存在色差等问题。

物料编码	013060413031				图 号	SL-MK-WI-2643	
名 称	SUNLU S4Pro干燥箱英德说明书				部 门	设计部	
材 质	80g双胶纸				设 计	张发平	2026-06-05
工 艺	骑马钉装订				审 核	黄河清	2026-06-05
投 影	单位	mm	版本	A/1	批 准	程单单	2026-06-05
	比例	1 : 1	共 1 页	第 1 页		SUNLU 三绿	

SUNLU

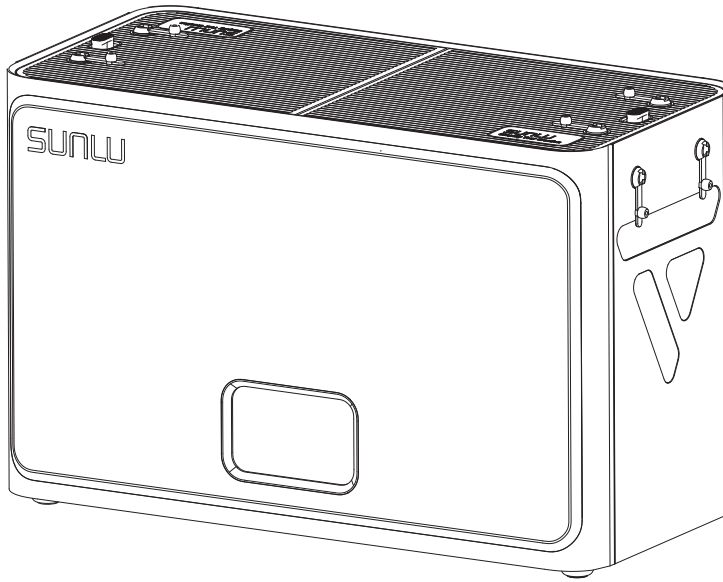

FilaDryer S4Pro User Manual

FilaDryer S4Pro Benutzerhandbuch

3D Printing-Mate

RoHS FC CE

IMPORTANT SAFEGUARDS
(MESURES DE SÉCURITÉ IMPORTANTES)

READ THESE INSTRUCTIONS
(Lire ces INSTRUCTIONS)

1.For household use and indoor use only.
1.Pour usage domestique et intérieur seulement.

2.CAUTION: To reduce continued protection against risk of electric shock, connect to properly grounded outlets only.
2.Attention: pour réduire la protection continue contre le risque de choc électrique, branchez uniquement les prises correctement mises à la terre.

3.WARNING: Do not immerse in water.
3.Attention: ne pas immerger dans l' eau.

4.A short power-supply cord is provided to reduce the risks resulting from becoming entangled in or tripping over a longer cord.
4.Un cordon d' alimentation court est fourni pour réduire les risques de s' enchevêtrement ou de trébucher sur un cordon plus long.

5.Extension cords are available and may be used if care is exercised in their use.
5.Des rallonges sont disponibles et peuvent être utilisées avec soin.

6.If an extension cord is used:
6.Si une rallonge est utilisée:

a) The marked electrical rating of the extension cord should be at least as great as the electrical rating of the appliance;
a) la puissance électrique marquée de la rallonge doit être au moins aussi grande que la puissance électrique de l' appareil;
b) The extension cord should be a grounding-type 3-wire cord; and
b) la rallonge doit être un cordon à 3 fils de terre; Et en plus
c) The longer cord should be arranged so that it will not drape over the counter top or tabletop where it can be tripped over, snagged, or pulled on uninten tionally (especially by children).
c) le cordon plus long doit être disposé de sorte qu' il ne sera pas drapé sur le comptoir ou la table où il peut être trébuché, accroché, ou tiré sur involon tairement (en particulier par des enfants).

7.Keep out of reach of children.
7.Tenir hors de la portée des enfants.

8.Ensure electrical safety during operation. Do not use near water sources such as bathrooms, bathtubs, or sinks.
8.Assurez la sécurité électrique pendant le fonctionnement. Ne pas utiliser à proximité de sources d' eau comme les salles de bains, les baignoires ou les éviers.

9.Use original power cable or safety-certified alternatives.
9.Utilisez un câble d' alimentation d' origine ou des alternatives certifiées de sécurité.

10.Ture off power when not in use.
10.Ture hors tension lorsqu' il n' est pas utilisé.

11.Do not place the product on temperature-sensitive items during operation.
11.Ne placez pas le produit sur des articles sensibles à la température pendant le fonctionnement.

12.Avoid touching the heater or fan during operation to prevent burns. Keep drying box lid closed when drying filament to retain heat.
12.Évitez de toucher l' appareil de chauffage ou le ventilateur pendant le fonctionnement pour éviter les brûlures. Garder le couvercle de la boîte de séchage fermé lors du séchage du filament pour retenir la chaleur.

13.Do not block internal air inlets or outlets to prevent heat accumulation.
13.Ne bloquez pas les entrées ou les sorties d' air internes pour empêcher l' accumulation de chaleur.

14.If malfunction occurs, turn off power, unplug device, and contact support team.
14.En cas de dysfonctionnement, éteignez l' alimentation, débranchez l' appareil et contactez l' équipe d' assistance.

SAVE THESE INSTRUCTIONS
Sauvegarder ces INSTRUCTIONS

CONTENTS

Inhaltsverzeichnis

1. Package Contents(Packungsinhalt) ---------- 01

2. Technical Specifications(Leistungsdaten) ---------- 01

3. Component Description(Bauteilbeschreibun) ---------- 02

4. Important Notes(Important Notes) ---------- 03-04

5. Operating Instructions(Betriebsschritte) ---------- 05-10

6. Common Troubleshooting(Bekannte Störungsbeseitigung) ------ 11

7. Certificate of Conformity(Qualitätszertifikat) ---------- 12

8. After-Sales Service(Nachsales-Service) ---------- 12

9. Contact us(Setzen Sie sich mit uns in Verbindung) ---------- 13

1 Package Contents(Packungsinhalt)

❶ FilaDryer S4Pro ×1(FilaDryer S4pro X1)	❸ PTFE Tube 1m ×2(PTFE Tube 1m X2)
❷ Power Cable ×1(Netzteilkabel X1)	❹ User Manual × 1(Bedienungsanleitung X1)

2 Technical Specifications(Leistungsdaten)

Product Name (Produktname)	3D printing-mate
Model (Produktmodell)	FilaDryer S4Pro
Product Dimensions (Produktmaße)	458mm × 218mm × 310mm(LWH)
Internal Dimensions (Innere Abmessungen)	220mm × 210mm × 211mm(LWH)x2
Net Weight (Nettogewicht des Produkts)	4.7KG
Operating Environment (Arbeitsumgebungstemperatur Feuchtigkeit der Arbeitsumgebun)	Temperature: 10°C-35°C, Relative Humidity: ⩽95% (Die Umgebungstemperatur beträgt 10°C bis 35°C. Die relative Feuchtigkeit soll kleiner oder gleich 9596 sein.)
Working Temperature Range (Temperaturstellbereich)	45°C-85°C
Humidity Display Range (Feuchtigkeitsanzeigebereich)	10%-90%
Timer Range (Zeitstellbereich)	1-99H
Power Input(Please verify local voltage compatibility) Netzanschlussvorschriften (Bitte überprüfen Sie, ob die Spannun- gsangabe des gekauften Produkts mit der lokalen Netzspannung übereinstimmt, bevor Sie es verwenden.)	AC 110V 60Hz or AC 220V 50Hz
Maximum Operating Current (Maximaler Arbeitsstrom)	2.2A@230V 4.2A@120V
Rated Power(Nennleistung)	380W
Standby Power(standbypower)	＜1W
Compatible Filament Diameters (Die Durchmesser des Verbrauchsmaterialfadens, der mit der Fadenausgangsbohrung kompatibel ist)	ϕ1.75mm/ϕ2.85mm

3 Component Description (Bauteilbeschreibun)

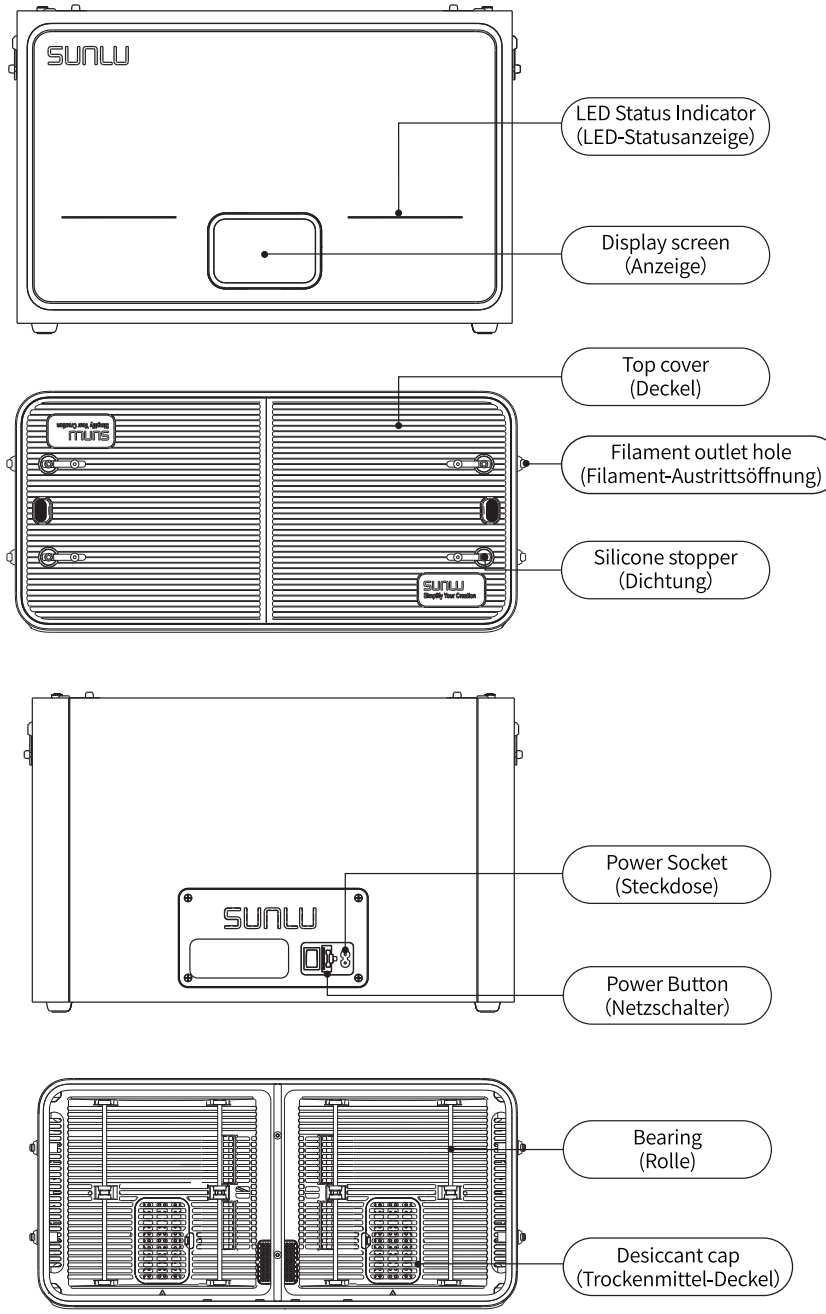

4 Important Notes(Freundliche Ermahnun)

Filament Drying Temperature/Time Recommendations
Empfohlene Trocknungstemperaturen und -zeiten für Filament

Material(Material)	PLA/PLA+	WOOD	PETG	TPU	PVA	PVB	ASA	PA/PC
Drying temperature (Trocknungstemperatur)	50-55°C				65-70°C			80-85°C
Drying time (Trocknungszeit)	4-6h				4-6h			8-24h

1、To ensure optimal drying results, do not open the drying chamber cover during the drying process.
(Um die Trocknungswirkung zu gewährleisten, öffnen Sie bitte den Deckel der Trockenbox während des Trocknungsvorgangs nicht.)

2、When the ambient temperature is below 10°C, slow heating or the actual temperature inside the chamber being slightly lower than the displayed temperature is normal.
(Bei Umgebungstemperaturen ⩽10 °C kann das Aufheizen langsamer sein. Zudem kann die tatsächliche Innentemperatur unter der Anzeige liegen. Dies ist ein normaler Effekt.)

3、When setting the working temperature to 70°C, ensure that the material type and spool have a temperature resistance of ⩾70°C to prevent spool deformation or filament melting
(Vor dem Einstellen auf 70 °C ist zu prüfen: Filament und Spule müssen für ⩾70 °C geeignet sein. Andernfalls riskieren Sie Spulendeformation oder Materialschmelzen.)

4、When setting the working temperature to 85°C, ensure that the material type and spool have a temperature resistance of ⩾85°C to prevent spool deformation or filament melting.
(Vor dem Einstellen auf 85 °C ist zu prüfen: Filament und Spule müssen für ⩾85 °C geeignet sein. Andernfalls riskieren Sie Spulendeformation oder Materialschmelzen.)

5、During the drying process, it is recommended to open the silicone plug on the filament output port to allow internal moisture to escape. After drying, securely plug the silicone plug to prevent external moisture from entering.
(Zum Trocknen: Silikon-Stopfen an der Filament-Austrittsöffnung öffnen, damit Feuchtigkeit entweichen kann. Nach dem Trocknen: Stopfen fest verschließen, um Feuchtigkeitseintritt zu verhindern.)

4 Important Notes(Freundliche Ermahnun)

Recommended Annealing Temperature/Time for Models (Note: Do NOT anneal consumables)
Temperatur-/Zeit-Tabelle für das Modelltempern(Warnhinweis: Das Tempern von Filament-Materialien ist strengstens untersagt!)

Material(Material)	PC	PA	PA
Annealing temperature (Tempertemperatur)	85°C	80°C	85°C
Annealing Time (Temperzeit)	4-5h	6-7h	4-5h

1、When using the annealing function (MO2), although this manual provides reference temperatures and times for some materials, due to variations between manufacturers, it is recommended to use the temperature and time recommended by the filament manufacturer for annealing. Adjust the annealing time further based on the size of the model.
(Zwar enthält diese Anleitung Temper-Empfehlungen für einige Filamente. Aufgrund herstellerspezifischer Materialeigenschaften wird jedoch empfohlen, stets die Angaben des Filamentherstellers zu verwenden und die Zeit ggf. an die Modellgröße anzupassen.)

2、Annealing Procedure: First, let the dryer heat up to the set temperature for 30 minutes. Then place the model to be annealed inside the dryer. Set the annealing time. Once the countdown ends, do not remove the model immediately. Allow the temperature inside the dryer to decrease naturally. Remove the model after approximately 30 minutes to complete the annealing process.
(Für ein korrektes Tempern: Heizen Sie die Trockenbox 30 Minuten vor, legen Sie dann die Modelle ein und starten Sie den Timer. Anschließend die Modelle bitte nicht sofort entnehmen, sondern erst nach einer natürlichen Abkühlphase von etwa 30 Minuten in der geschlossenen Box.)

5 Operating Instructions(Betriebsschritte)

5.1 Installation Steps(Montage)

01/ Connect the power supply and press the switch
(Strom anschließen und Schalter betätigen.)

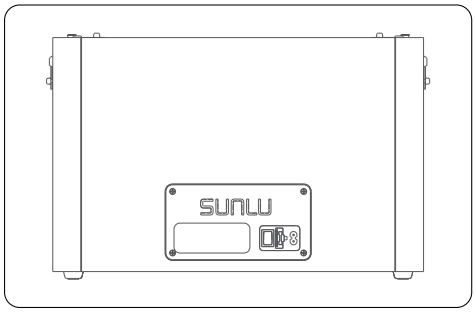

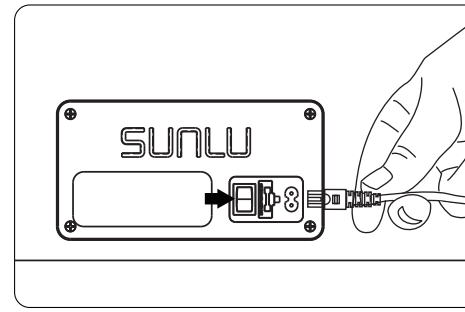

02/ Open the top cover and put the filament into drying box.
(Den Schalter nach hinten umlegen, den Deckel anheben und das Filament in die Trockenbox einlegen.)

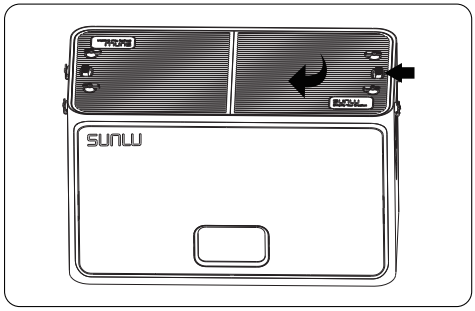

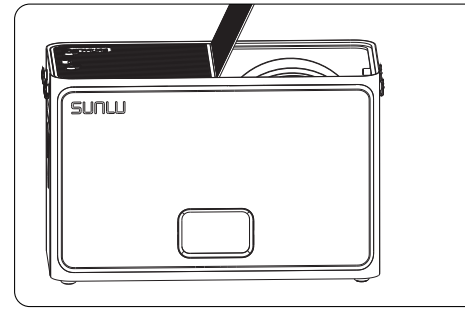

03/ Insert the Teflon tube into the filament outlet according to the picture.
(PTFE-Rohr einbauen. Das PTFE-Rohr gemäß der Abbildung in die Filament-Austrittsöffnung einführen.)

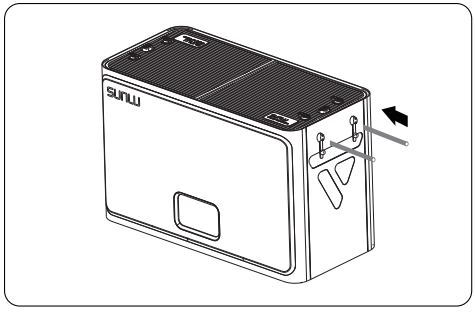

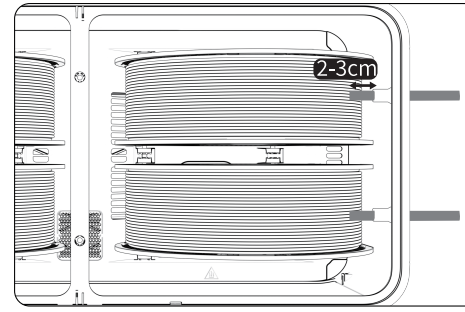

5 Operating Instructions(Betriebsschritte)

04/ Based on the position of the exit, select the appropriate exit method.
(Wählen Sie die optimale Verlegungsart des Filaments in Abhängigkeit von der Position des Filamentaustritts.)

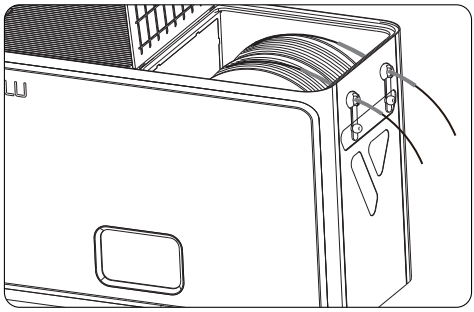

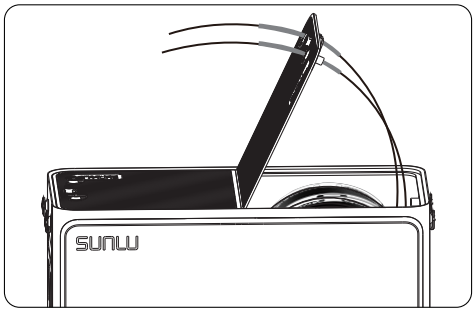

To achieve the best drying effect, it is recommended to remove the silica gel plug at the outlet hole during the drying process.
(Um ein optimales Trocknungsergebnis zu erzielen, empfiehlt es sich, den Silikon-Stopfen an der Filament-Austrittsöffnung während des Trocknungsvorgangs zu öffnen.)

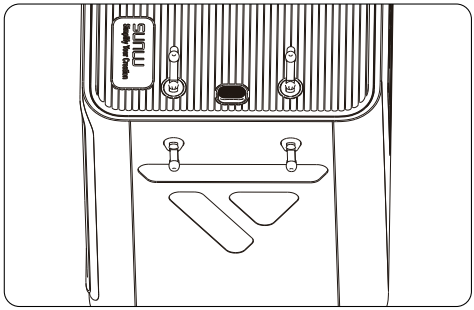

5.2 Display Screen Description (Beschreibung der Display-Anzeigen)

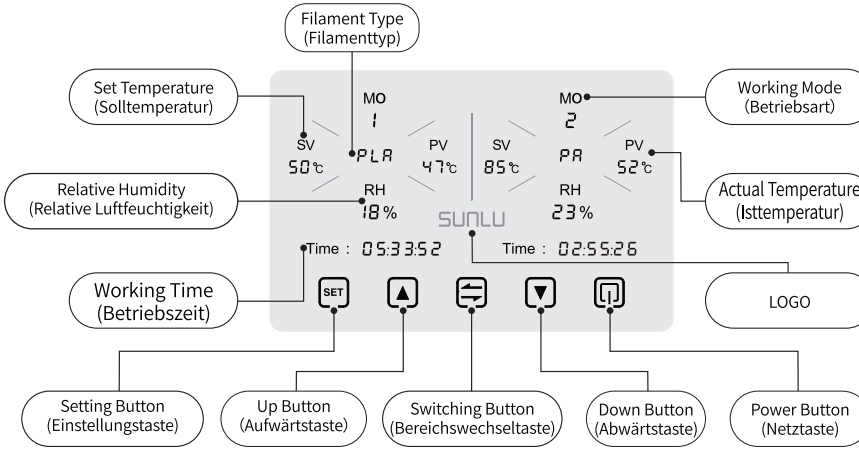

5.3 Operating Steps(Bedienung)

【Turn On】Gerät einschalten

Click the power button ⏻ to turn on the device. The backlight screen lights up. Both the left and right chambers start heating up according to the default parameters.

(Beim ersten Druck auf die Netztaste ⏻ schaltet sich das Gerät ein: das hintergrundbeleuchtete Display leuchtet auf und beide Trockenkammern beginnen sich gemäß den Standardeinstellungen aufzuheizen.)

Click the switch button ⇄ . When the numbers under the SV on the left side flash, it indicates that you have entered the left cavity setting state; click the switch button ⇄ again to enter the right cavity setting state.

(Beim Drücken der Umschalttaste ⇄ blinkt die Zahl unter „SV“ auf der linken Seite, was indicates den aktiven Einstellmodus für die linke Kammer. Ein weiterer Druck auf die Taste ⇄ wechselt zum Einstellmodus für die rechte Kammer.)

Left cavity setting
(Einstellungen für linke Kammer)

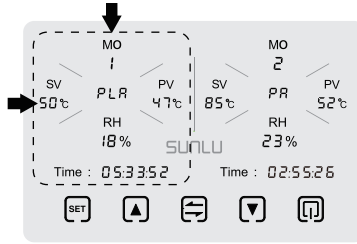

Right cavity setting
(Einstellungen für rechte Kammer)

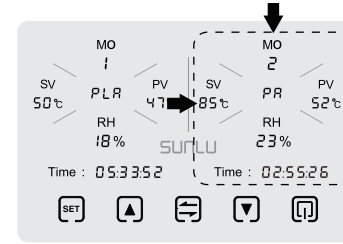

5 Operating Instructions(Betriebsschritte)

【Set Heating Temperature】Solltemperatur einstellen
When the number below the SV flashes, click the up or down keys [▲] [▼] to set the heating temperature.
(Wenn die Zahl unter „SV“ blinkt, kann die Solltemperatur (45-85 °C) durch Betätigen der Auf- und Ab-Tasten eingestellt werden.)

【Set Working Mode】Betriebsart einstellen
Click the settings button [SET] . When the number below MO flashes, click the up or down keys [▲] [▼] to switch the working mode.
(Zum Wechseln des Betriebsmodus die Einstellungstaste drücken [SET]– wenn die Anzeige unter "MO" blinkt, kann mit den Auf-/Ab-Tasten zwischen den Modi gewechselt werden. [▲] [▼])

MO1: Normal drying mode. When the countdown timer reaches zero, the corresponding chamber will stop heating,and the fan will stop in 3 minutes. The "TIME" indicator will show "OFF".
(MO1: Standard-Trocknungsmodus – Sobald der Timer abgelaufen ist, stellt die entsprechende Kammer die Heizung ein. Der Lüfter stoppt nach weiteren 3 Minuten und die TIME-Anzeige wechselt auf „OFF“.)

MO2: Annealing mode. Only some engineering consumables are displayed. When the countdown timer reaches zero, the corresponding chamber stops heating. The "TIME" indicator shows "OFF".
(MO2: Tempermodus – Im Filamenttyp-Display werden nur technische Filamente angezeigt. Nach Ablauf der Zeit schaltet sich die Heizung der jeweiligen Kammer ab und die TIME-Anzeige wechselt auf „OFF“.)

MO3: Humidity control mode. When the countdown timer reaches zero, the "TIME" display shows "CLOSED", and it will continuously monitor the humidity inside the chamber. By continuously clicking the setting key [SET] until the "rH" indicator flashes, you can set the upper limit of humidity (30%-50%). When the humidity value inside the chamber reaches the set value, the machine will start automatically. When the humidity drops to 25%, the equipment will stop heating again.
(MO3: Feuchtigkeitssteuerungsmodus – Nach Ablauf der Zeit zeigt „TIME“ den Status „CLOSED“ an und überwacht kontinuierlich die Luftfeuchtigkeit in der Kammer. Durch mehrmaliges Drücken der Einstellungstaste [SET] bis „rH“ blinkt, kann der maximale Feuchtigkeitsgrenzwert (30–50 %) eingestellt werden. Bei Erreichen des eingestellten Werts startet das Gerät automatisch die Heizung. Sinkt die Feuchtigkeit auf 25 %, schaltet sich die Heizung wieder ab.)

5 Operating Instructions(Betriebsschritte)

【Set Consumables Types】
Continuously press the settings button [SET] . When PLA is flashing, click the up or down keys [▲] [▼] to select the corresponding consumable: PLA, PETG, TPU, ABS, PC, PA, PA6, PA12.The drying oven will start operating at the recommended drying temperature and duration.
(Durch mehrmaliges Drücken der Einstellungstaste [SET] bis „PLA“ blinkt, kann mit den Auf-/Ab-Tasten [▲] [▼] der entsprechende Filamenttyp ausgewählt werden: PLA, PETG, TPU, ABS, PC, PA, PA6, PA12. Die Trockenbox arbeitet anschließend automatisch gemäß den empfohlenen Einstellungen für Trocknungstemperatur und -zeit.)

【Set working hours:】Betriebszeit einstellen
Click the settings button [SET] until the "TIME" indicator flashes. Each time you click the up or down key [▲] [▼] , the time changes by 1 hour. The time can be set within the range of 1 to 99 hours.
(Zum Einstellen der Zeit die Einstellungstaste [SET] drücken, bis „TIME“ blinkt. Jeder Druck auf die Auf-/Ab-Tasten [▲] [▼] ändert die Zeit um 1 Stunde (einstellbar von 1 bis 99 Stunden).)

【Set Lighting Effects】Lichteinstellung
Click the settings button [SET] continuously. When SUNLU flashes, click the up or down keys [▲] [▼] to adjust different lighting effect states:

(1) Water Flow Light→→ →→ (2) Always On ▬▬ ▬▬ (3) Off ▭▭ ▭▭
(Durch mehrmaliges Drücken der Einstellungstaste [SET] bis „SUNLU“ blinkt, können verschiedene Lichteffekte mit den Auf-/Ab-Tasten [▲] [▼] eingestellt werden.)

(1) Lauflicht→→ →→ (2) Dauerlicht ▬▬ ▬▬ (3) Aus▭▭ ▭▭

【Set Temperature Unit】Temperatureinheit festlegen
Continuously click the setting button [SET] . When the "°C" symbol flashes, click the up or down keys [▲] [▼] to switch the temperature unit between "°C" and "°F".
(Durch mehrmaliges Drücken der Einstellungstaste [SET] bis “°C” blinkt, kann die Temperatureinheit durch Betätigen der Auf-/Ab-Tasten [▲] [▼] zwischen °C und °F umgeschaltet werden.)

5 Operating Instructions(Betriebsschritte)

【Power Off】Gerät ausschalten
When the icon on the left interface flashes, double-click the power button . The left speaker will power off. The corresponding "TIME" section will display as "OFF".
(Wenn das Symbol auf der linken Benutzeroberfläche blinkt, schaltet sich die linke Kammer durch doppeltes Drücken der Netztaste aus. Die TIME-Anzeige der entsprechenden Kammer wechselt daraufhin zu “OFF”.)

When the icon on the right interface flashes, double-click the power button . The right speaker will power off. The corresponding "TIME" section will display as "OFF".
(Wenn das Symbol auf der rechten Benutzeroberfläche blinkt, schaltet sich die rechte Kammer durch doppeltes Drücken der Netztaste aus. Die TIME-Anzeige der entsprechenden Kammer wechselt daraufhin zu “OFF”.)

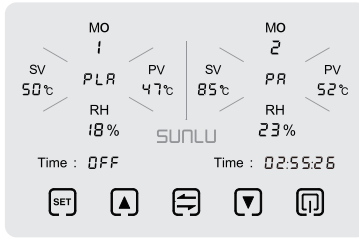

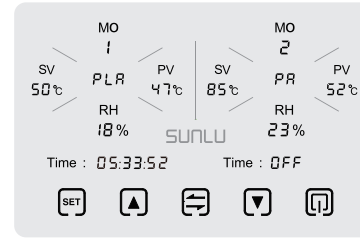

(1)When the single-sided cavity has indicated that it has shut down, click the switch key to make its icon flash. Then click the power key , and the corresponding cavity can be restarted.
(Wenn die Anzeige einer Kammer auf “OFF” steht, kann sie durch folgende Schritte neu gestartet werden: Zuerst die Umschalttaste drücken, bis ihr Symbol blinkt, dann die Netztaste betätigen.)

(2) At this point, double-click the power button to turn off the device. The screen goes black. At this point, only the power button is illuminated. The fan will stop after 3 minutes.
(Wenn eine Kammer bereits auf “OFF” steht, wird durch doppeltes Drücken der Netztaste das gesamte Gerät ausgeschaltet: Der Bildschirm wird dunkel, nur die Netztaste bleibt beleuchtet, und der Lüfter stoppt nach weiteren 3 Minuten.)

(3) When there is no flickering on the interface, double-click the power button to turn off the device. The screen goes black. At this point, only the power button is illuminated. The fan will stop after 3 minutes.
(Wenn keine Anzeige auf der Benutzeroberfläche blinkt, schaltet doppeltes Drücken der Netztaste das gesamte Gerät aus: Der Bildschirm wird dunkel, nur die Netztaste leuchtet weiter, und der Lüfter stoppt nach 3 Minuten.)

(4) When the °C indicator flashes or the SUNLU indicator flashes, double-click the power button without performing the shutdown operation.
(Wenn “°C” oder “SUNLU” blinkt, führt doppeltes Drücken der Netztaste nicht zum Ausschaltvorgang.)

6 Common Troubleshooting (Bekannte Störungsbeseitigung)

If you encounter the following issues during use, please try the solutions below.If the issue persists, please contact us.
(Sollten bei der Nutzung des Produkts die folgenden Probleme auftreten, versuchen Sie bitte die in der Tabelle beschriebenen Lösungen. Wenn das Problem weiterhin besteht, setzen Sie sich bitte mit uns in Verbindung.)

Issue (Problembeschreibung)	Possible Causes (Fehlerursache)	Troubleshooting Methods (Fehlerbehebung)
Won't Power On (Gerät startet nicht)	Power switch off or poor connection (Netzschalter aus oder Stroman-	Check if the power cord is connected properly to the socket. Check if the fuse is blown. (Überprüfen Sie, ob das Stromkabel einwandfrei mit der Steckdose verbunden ist, und prüfen Sie die Sicherung auf Durchbrennen.)
No temperature in chambers despite power-on status. (Netztaste reagiert, aber beide Kammern heizen nicht)	Check if the unit is not working properly because the left and right chambers display "OFF" and are shut down. (Überprüfen Sie, ob beide Kammern auf "OFF" stehen und dadurch der Normalbetrieb	Press the Switching Button to access the settings interface for the desired chamber, and then press the Power Button to start up (Um in die Einstelloberfläche der jeweiligen Kammer zu gelangen, drücken Sie die Umschalttaste. Anschließend genügt ein Druck auf die Netztaste zum Einschalten.)
Display Garbled / Incomplete (Anzeige ist unvollständig/ fehlerhaft)	Loose connection or faulty display (Kontaktproblem oder)	Power cycle the unit. If the problem persists, the display may need replacement. Contact us. (Bitte schalten Sie das Gerät aus und starten es neu. Wenn der Fehler weiterhin besteht und ein Displayaustausch erforderlich ist, kontaktieren Sie uns.)
ER1	Temperature sensor abnormal (Temperaturerkennung funktioniert nicht.)	Check the temperature sensor connection. If secure, contact us. (Überprüfen Sie die Verbindung des Temperatursensors oder kontaktieren Sie uns.)
ER2	PTC heater / fan abnormal (PTC-Heizlüfterstörung)	Check if the fan is not spinning or is obstructed. If clear, contact us. (Überprüfen Sie, ob der Lüfter stillsteht oder durch Fremdkörper blockiert ist, oder kontaktieren Sie uns.)

7 Certificate of Conformity(Qualitätszertifikat)

Product Name:	Manufacture Date:
Inspector:	Inspection Date:

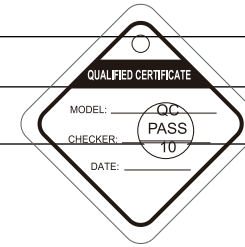

8 After-Sales Service(Nachsales-Service)

1. The product comes with a one-year warranty under normal operating conditions as shown in this manual.

1.Falls das in diesem Handbuch dargestellte Produkt bei der normalen Bedienung ausfällt, wird es einjährig gewährleistet.

2. The warranty does not cover damages caused by using power cables of different specifications or incorrect operation as per the instructions in the manual during the warranty period.

2.Während der Garantieperiode wird kein Garantiedienst angeboten, wenn die Maschine aufgrund der Verwendung von Stromkabeln unterschiedlicher Spezifikationen oder der fehlerhaften Bedienung gemäß der Anleitung beschädigt wurde.

9 Contact us (Setzen Sie sich mit uns in Verbindung)

Enjoy 3D Printing with SUNLU

YouTube Facebook Instagram TikTok

Sunlu (Guangdong) Technology Co., Ltd.

Official website: www.sunlu.com
Brand cooperation: branding@sunlu.com
Business cooperation: sales@sunlu.com
After-sales service: support@sunlu.com
Manufacturing Address: No. 162 Tanlong North Road,
Tanzhou Town, Zhongshan City, China.

SUNLU INTERNATIONAL VIETNAM COMPANY LIMITED

Official website: www.sunlu.com
Brand cooperation: branding@sunlu.com
Business cooperation: sales@sunlu.com
After-sales service: support@sunlu.com
Address: Factory FA2-3, Lot 3, Cam Dien - Luong Dien Industrial
Park, Cam Giang Commune, Hai Phong City, Vietnam

Product Name: 3D Printing Product	
EC REP	Name: GAVIMOSA CONSULTORIA, SOCIEDADLIMITADA Address: CASTELLANA 9141, 28046 Madrid Email: compliance.gavimosa@outlook.com Contact Person:Jorge Wilson Tel:+34688185858
Manufacturer: Sunlu (Guangdong) Technology Co., Ltd. Manufacturer Email: Support@sunlu.com Manufacturer Address:No. 162 Tanlong North Road, Tanzhou Town, Zhongshan City, China.	
Manufacturer: SUNLU INTERNATIONAL VIETNAM COMPANY LIMITED Manufacturer Email: Support@sunlu.com Manufacturer Address:Factory FA2-3, Lot 3, Cam Dien - Luong Dien Industrial Park, Cam Giang Commune, Hai Phong City, Vietnam	

WARNING:

Children do not approach, adult supervision: 3D printing equipment is not suitable for children to operate independently, should be used under adult supervision, to ensure safety.
Emergency, immediate power off: in case of equipment failure, fire and other emergency situations, please cut off the power immediately, and in accordance with the emergency plan.

Made in China

WAARSCHUWING:

Kinderen niet benaderen, toezicht door volwassenen vereist: 3D-printers zijn niet geschikt voor zelfstandig gebruik door kinderen, ze moeten worden gebruikt onder toezicht van een volwassene om de veiligheid te waarborgen.
Noodgeval, onmiddellijke stroomuitval: bij storingen van de apparatuur, brand of andere noodsituaties, schakelt u onmiddellijk de stroom uit en volgt u het noodplan.

Gemaakt in China

WARNUNG:

Kinder nicht annähern, Aufsicht durch Erwachsene erforderlich: 3D-Druckgeräte sind nicht für den eigenständigen Betrieb durch Kinder geeignet und sollten unter Aufsicht von Erwachsenen verwendet werden, um die Sicherheit zu gewährleisten.
Notfall, sofortiger Stromausfall: Im Falle eines Geräteausfalls, eines Brandes oder anderer Notfälle bitte sofort den Strom abschalten und gemäß dem Notfallplan handeln.

Hergestellt in China

OSTRZEŻENIE:

Dzieci nie zbliżaj się, nadzór dorosłych: Sprzęt do drukowania 3D nie jest odpowiedni dla dzieci do samodzielnej obsługi, powinien być używany pod nadzorem dorosłych, aby zapewnić bezpieczeństwo.

Awaria, natychmiastowe wyłączenie zasilania: w przypadku awarii sprzętu, pożaru lub innych sytuacji awaryjnych, natychmiast odetnij zasilanie i postępuj zgodnie z planem awaryjnym.

Wyprodukowano w Chinach

AVERTISSEMENT:

Les enfants ne doivent pas s'approcher, la surveillance d'un adulte est requise : les équipements d'impression 3D ne conviennent pas à une utilisation indépendante par des enfants, ils doivent être utilisés sous la supervision d'un adulte pour garantir la sécurité.
En cas d'urgence, coupure immédiate de l'alimentation : en cas de panne de l'équipement, d'incendie ou d'autres situations d'urgence, veuillez couper immédiatement l'alimentation électrique et suivre le plan d'urgence.

Fabriqué en Chine

WAARSCHUWING:

Kinderen niet benaderen, toezicht door volwassenen vereist: 3D-printers zijn niet geschikt voor zelfstandig gebruik door kinderen, ze moeten worden gebruikt onder toezicht van een volwassene om de veiligheid te waarborgen.

Noodgeval, onmiddellijke stroomuitval: bij storingen van de apparatuur, brand of andere noodsituaties, schakelt u onmiddellijk de stroom uit en volgt u het noodplan.

Gemaakt in China

AVVERTENZA:

I bambini non devono avvicinarsi, supervisione adulta: le attrezzature per la stampa 3D non sono adatte per l'uso autonomo da parte dei bambini, devono essere utilizzate sotto la supervisione di un adulto per garantire la sicurezza.
Emergenza, spegnimento immediato: in caso di guasto dell'attrezzatura, incendio o altre situazioni di emergenza, spegnere immediatamente l'alimentazione e seguire il piano di emergenza.

Fatto in Cina

VARNING:

Barn ska inte närma sig, vuxentillsyn krävs: 3D-utrustning är inte lämplig för barn att använda på egen hand, den bör användas under övervakning av vuxen för att säkerställa säkerhet.
Nödsituation, omedelbar avstängning: vid utrustningsfel, brand eller andra nödsituationer, stäng av strömmen omedelbart och följ nödplanen.

Tillverkad i Kina

ADVERTENCIA:

Niños no se acerquen, supervisión adulta: los equipos de impresión 3D no son adecuados para que los niños los operen de forma independiente, deben usarse bajo la supervisión de un adulto para garantizar la seguridad.
Emergencia, corte de energía inmediato: en caso de falla del equipo, incendio u otras situaciones de emergencia, corte la energía de inmediato y siga el plan de emergencia.

Hecho en China

SUNLU

www.sunlu.com